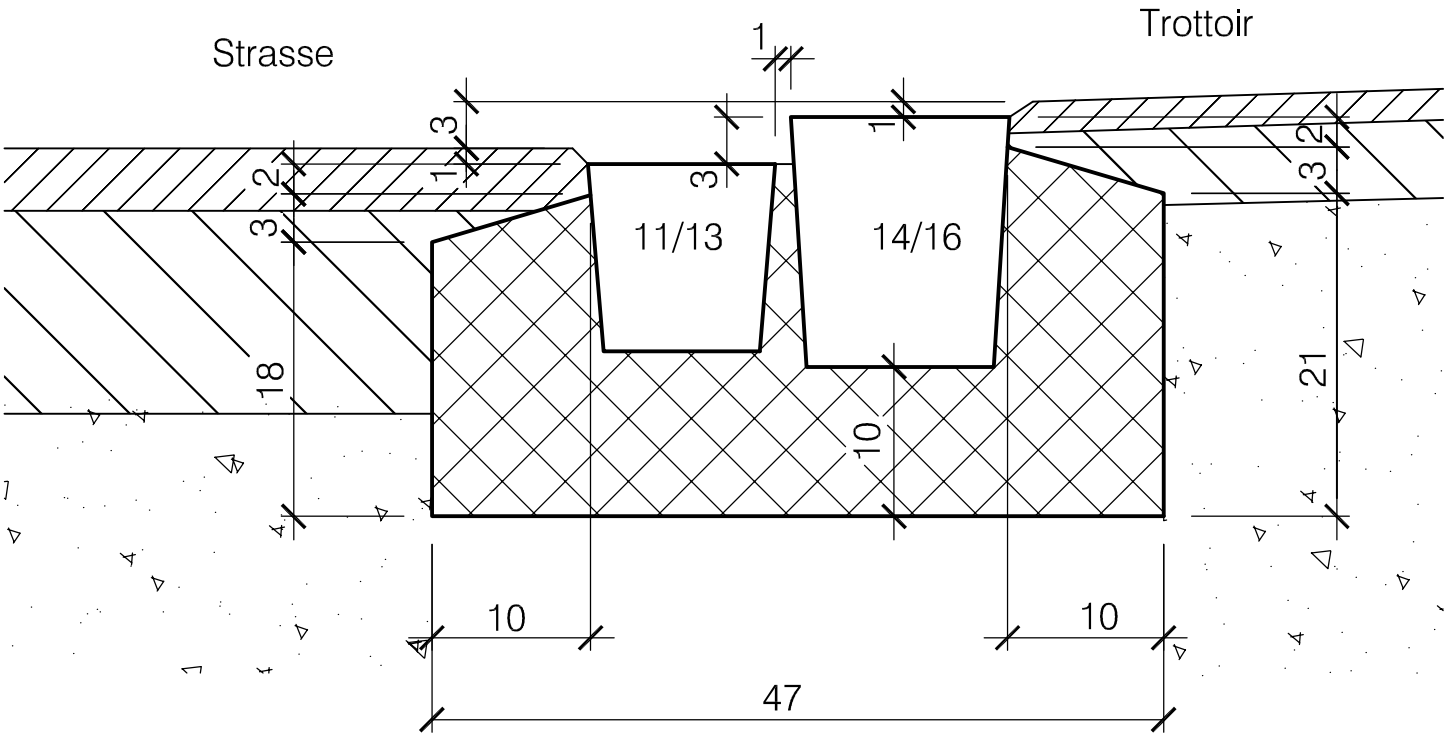

Pflasterstein 11/13 + 14/16

gemäss SN 640 480

Beton: C 16/20 X0, D_{max}=16, CL 0.20, C2 *

Betonvolumen: 0.072 m³/m'

* Alte Betonbezeichnung: B 25/15, PC 250kg/m³

Gemeinde Bolligen

Bauverwaltung

Hühnerbühlstrasse 3
3065 Bolligen
bauverwaltung@bolligen.ch

Randabschluss

Fussgängerstreifen und Fussgängerinseln

Norm Blatt

2.3.3

Massstab	Erstellt	Revidiert	Datei	Gezeichnet
1 : 5	9. Juli 2014		2.3.3.dwg	af