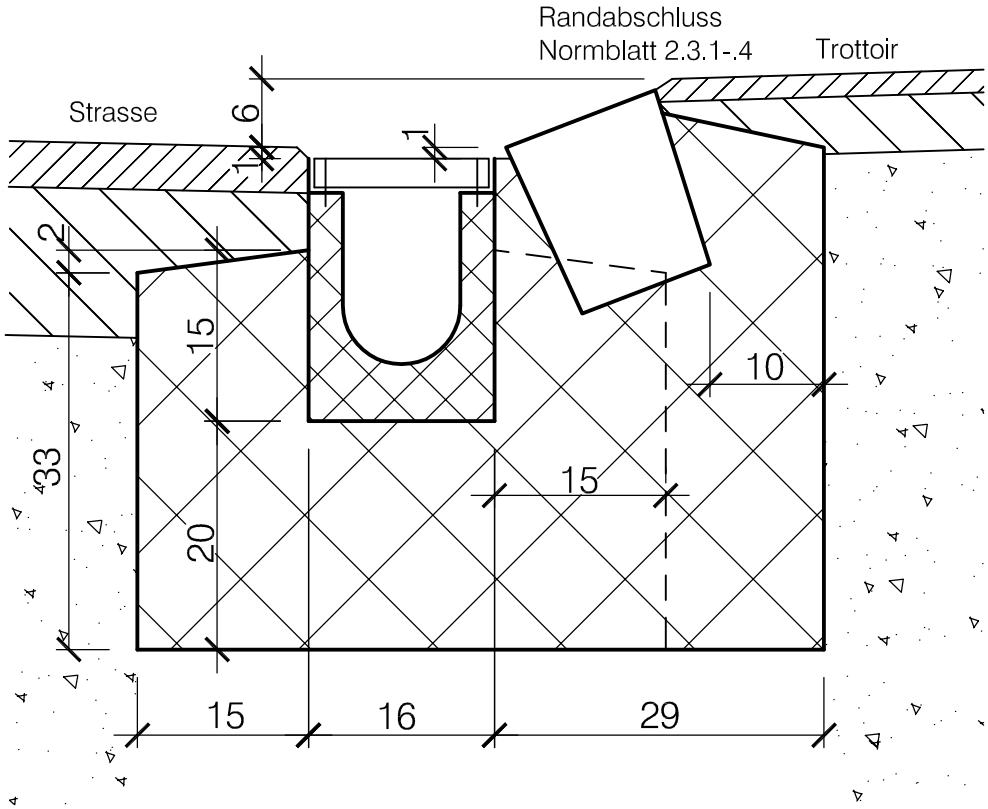

Entwässerungsrinne für Hauptstrassen

BIRCO SIR Rinne; NW 100 mit Gefälle 1% und Auslauföffnung
DN 100 im Boden
Creabeton Typ 510378

BIRCO SIR Stirnwand NW 100
Creabeton Typ 510363

BIRCO SIR Abdeckung
NW 100 Gussrost, 4-fach Verschraubung M12
Creabeton Typ 509235

Verlegt in Beton: C 16/20 X0, D_{max}=16, CL 0.20, C2 *
Betonvolumen: mit Randstein 0.20 m³/m'
ohne Randstein 0.13 m³/m'

* Alte Betonbezeichnung: B 25/15, PC 250kg/m³

Gemeinde Bolligen
Bauverwaltung
Hühnerbühlstrasse 3
3065 Bolligen
bauverwaltung@bolligen.ch

Strassenentwässerung

Entwässerungsrinne für Hauptstrassen

Norm Blatt 1.3

Massstab	Erstellt	Revidiert	Datei	Gezeichnet
	9. Juli 2014		1.3.dwg	af